GRP SINERGY

FICHA TÉCNICA

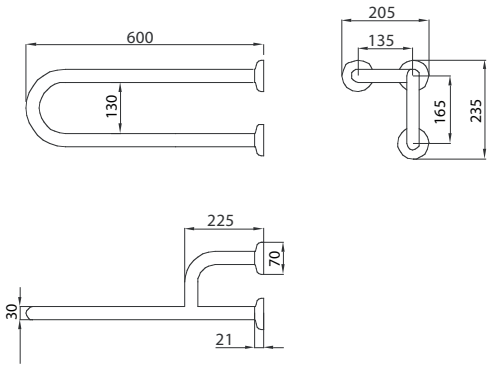

IBV

Código

I5070SSB-N

Modelo

BRILLO

Descripción

Ayudas técnicas
Asidero de 3 anclajes a pared.

Conforme a la norma

DIN

Características

Altura (mm) : 235	**Longitud (mm) : 205**	**Fondo (mm) :** 600
Diámetro (mm) : 30	**Peso Neto (Kg.) : 2,75**	**Versión:**

Elementos de fijación:

No incluidos (ver manual técnico).

Limpieza

No utilizar disolventes ni productos abrasivos. Aconsejable agua y jabón

Duración

Equivalente a la de los elementos que lo componen.

Embalajes

Embalaje: Bolsa de plástico en caja de cartón
Dimensiones (L x P x H) (mm) : 795 x 180 x 200
Peso con embalaje: 2,98 Kg.

Propiedades

Las materias primas de fabricación están exentas de metales pesados (Plomo, bario, Cadmio).

Certificaciones

Tipología	Norma	Ente
CE	MDD 93/42	N.a.
Aislamiento eléctrico	N. a.	I.T.C.

Composición del producto	Material	Acabado
Estructura, tubo Ø 30 mm, 1,5mm. de espesor.	Acero AISI 304	Brillo
Brida disco de Ø 60 mm, 4 mm. De espesor	Poliamida PA6	
Cubrebrida Ø 70 mm.	Acero AISI 304	Brillo